DRZWI PRYSZNICOWE **VIVA**

PRAWE / LEWE

INSTRUKCJA MONTAŻU

besco

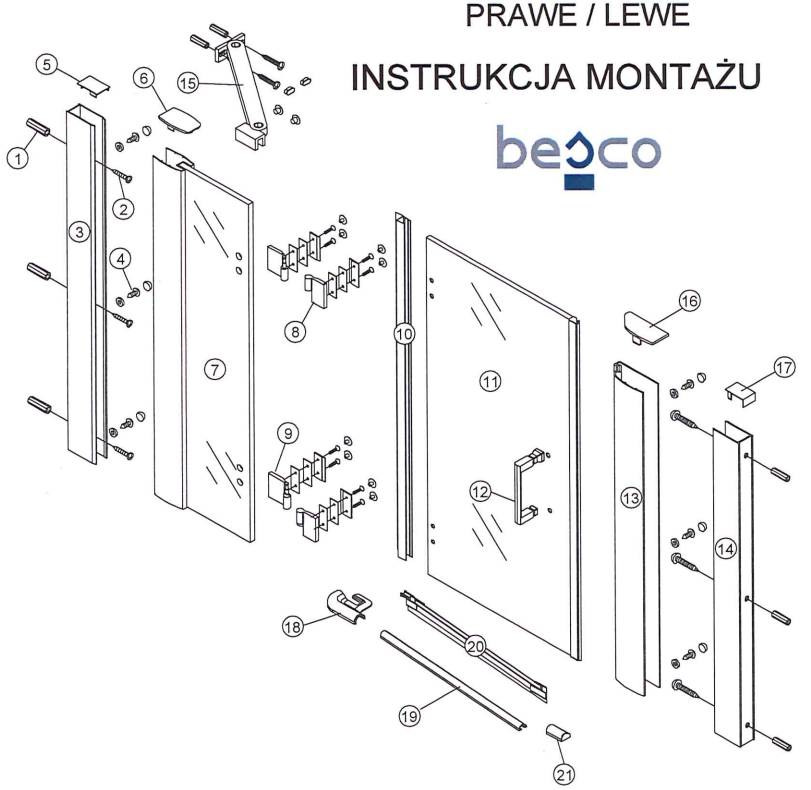

1 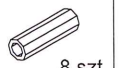 8 szt.	2 ST4x30  8 szt.	3 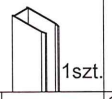 1szt.	4 ST4x12  6 szt.	5 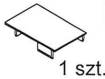 1 szt.	6  1szt.	7  1szt.
8 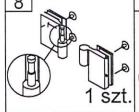 1 szt.	9 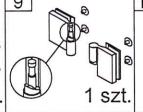 1 szt.	10 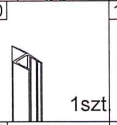 1szt.	11 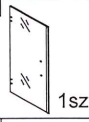 1szt.	12 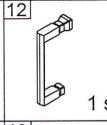 1 szt.	13 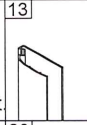 1szt.	14 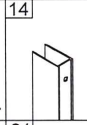 1szt.
15 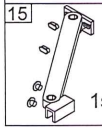 1szt.	16  1szt.	17 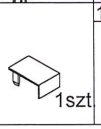 1szt	18 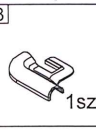 1szt.	19 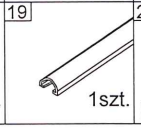 1szt.	20 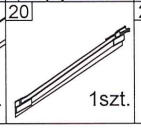 1szt.	21 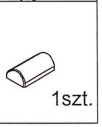 1szt.

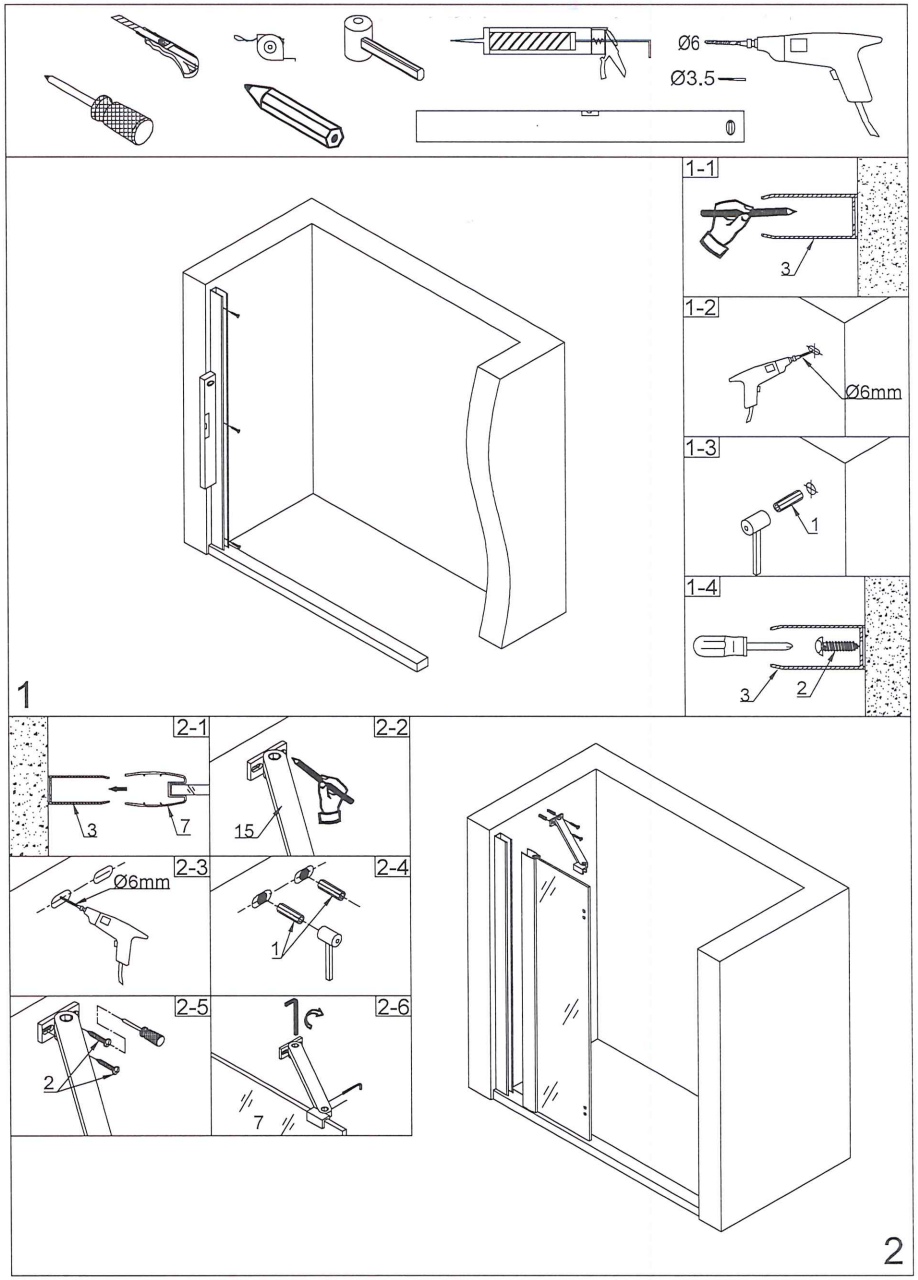

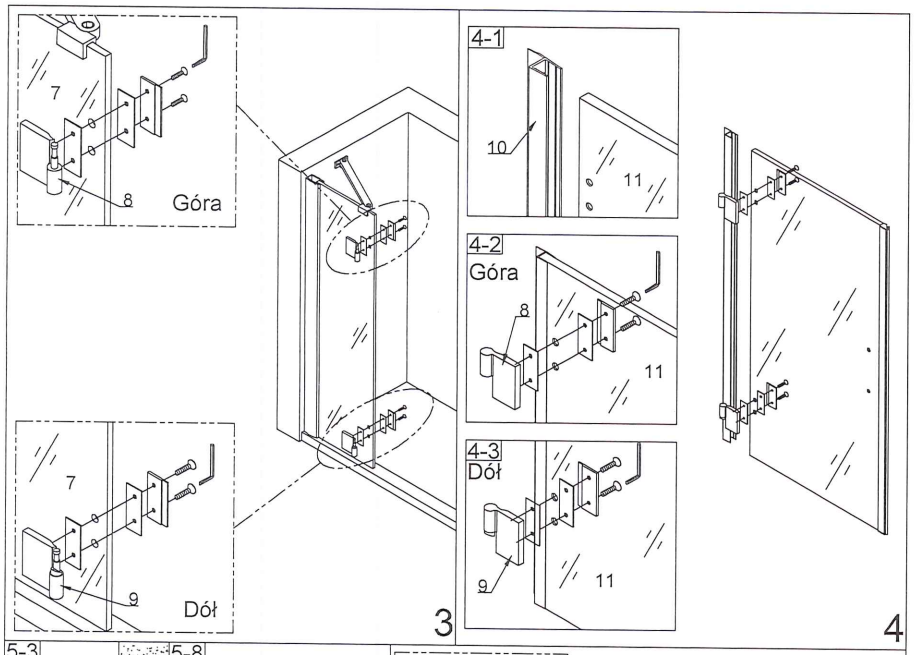

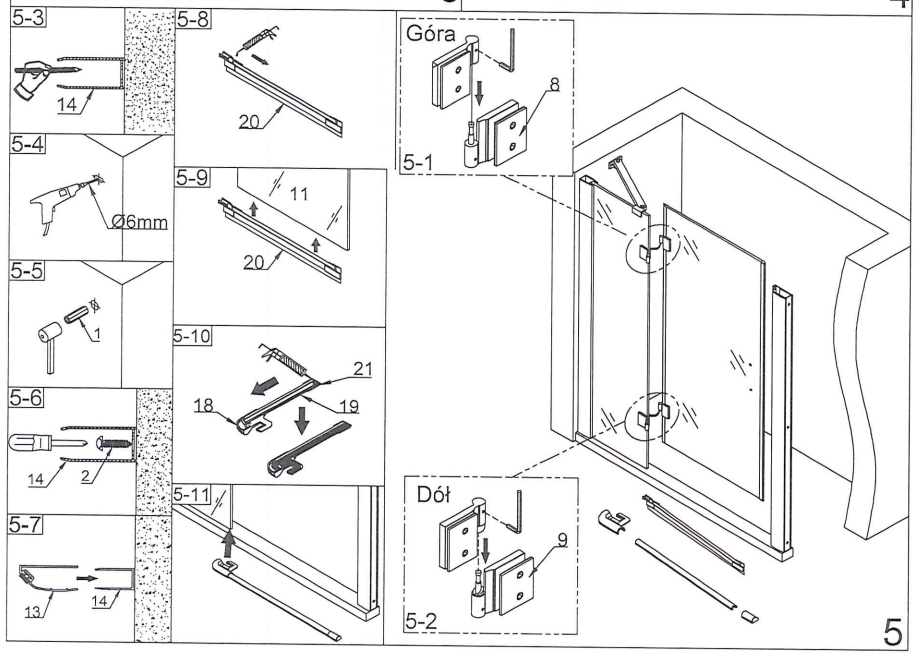

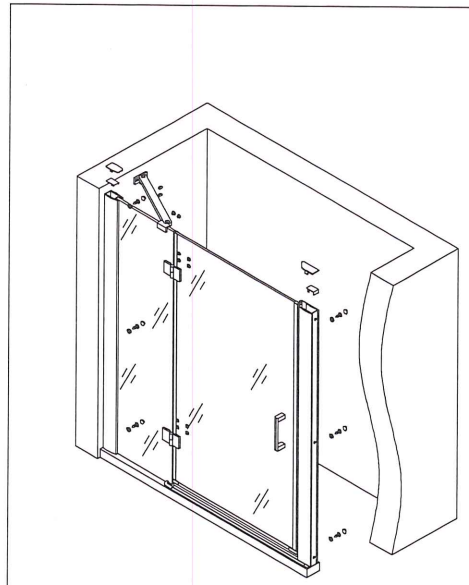

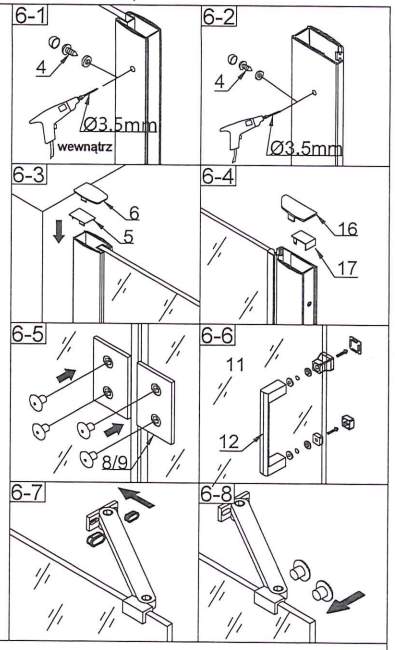

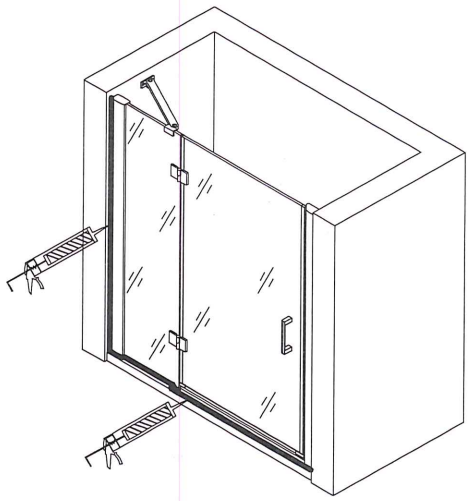



Zalecenia eksploatacyjne:
Nie należy używać kabiny prysznicowej przez 24h od momentu zakończenia jej montażu.
Do czyszczenia nie należy stosować środków żrących ani zawierających substancje ścierne. Rekomendowany środek: **Besco Professional "Kabiny i parawany"**.