besco

Axim H-Line 120x80

Brodzik prostokątny

Rectangular shower tray



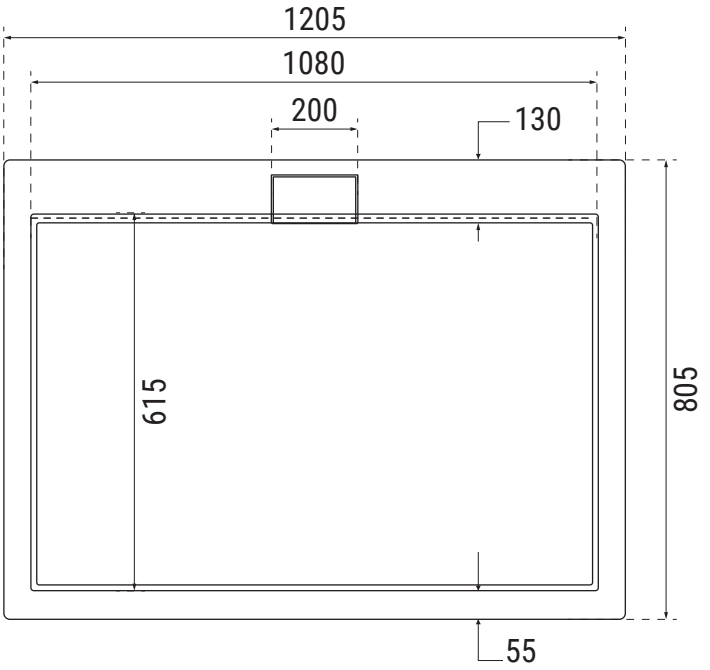



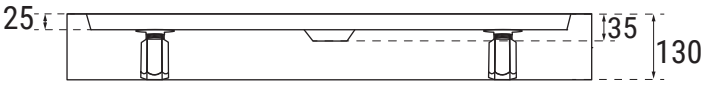

Tolerancja wymiarów: +/- 5 mm
Dimensional tolerance: +/- 5 mm