Drzwi prysznicowe **VIVA** lewe 100 x 195 cm

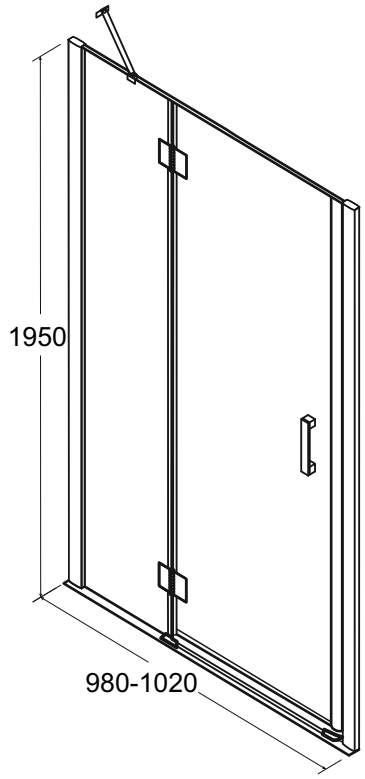



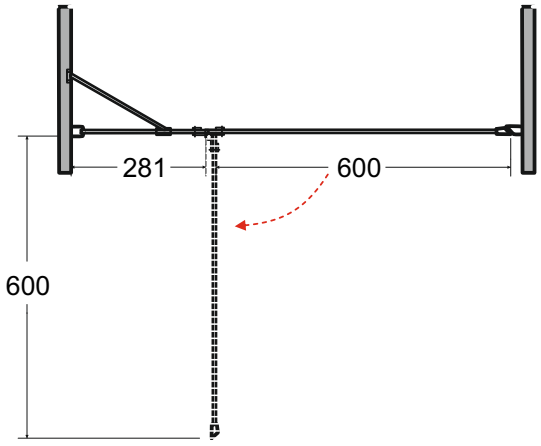

Więcej informacji: **www.besco.eu**