besco

besco.eu

INSTRUKCJA MONTAŻU / INSTALLATION MANUAL

PANEL BOCZNY / SIDE PANEL

Model / Model: **ECO-N FLEX**

Dziękujemy za wybór marki Besco. Życzymy zadowolenia z użytkowania naszych produktów. Szanowny Kliencie, przed rozpoczęciem montażu prosimy o zapoznanie się z niniejszą instrukcją oraz warunkami załączonej gwarancji.

Thank you for choosing Besco brand. We hope you enjoy usage of our products.
Dear Customer, before starting the installation, please read this manual and the terms of the attached warranty.

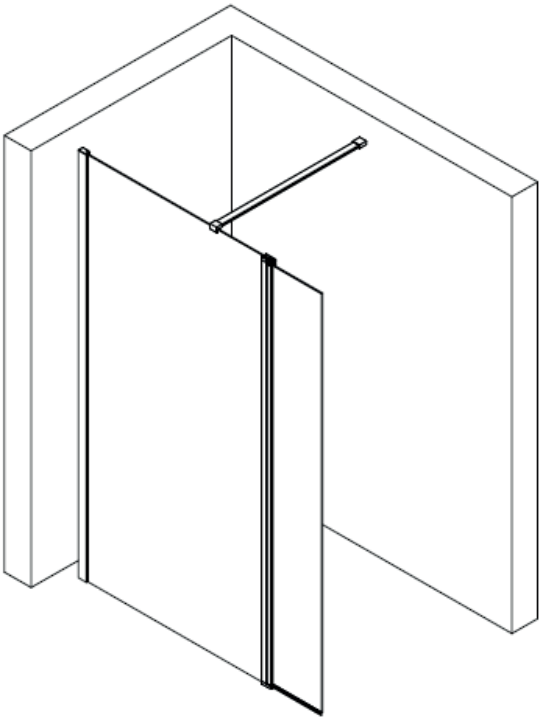

BESCO Sp.z o.o.
38-524 Besko, ul. Kościelna 21 / Poland

tel. + 48 600 700 336
info@besco.eu

besco.eu

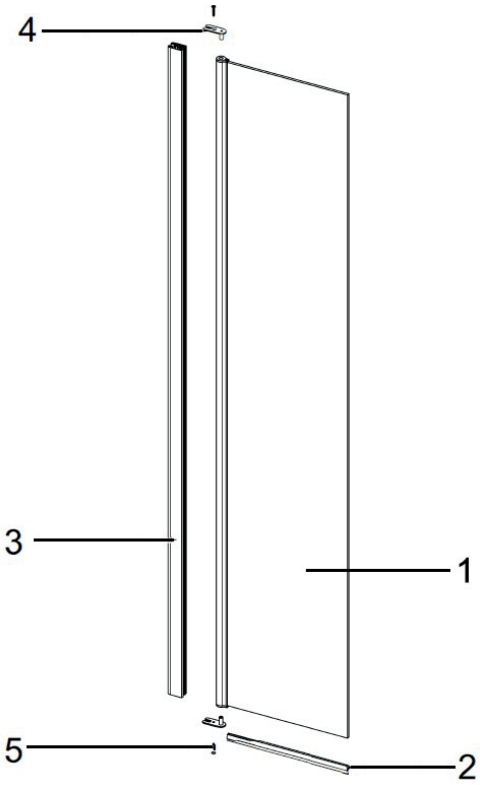

1			X1
2			X1
3			X1
4			X2
5		ST3.9x35	X2

Sugerowane narzędzia / Recommended tools			
ołówek pencil		**gumowy młotek** rubber hammer	
śrubokręt krzyżakowy cross screwdriver	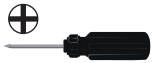	**nóż do tapet** cutting knife	
silikon bezbarwny santarny clear sanitary silicone		**wiertło ø6 mm** ø6 mm drill	
poziomica spirit-level		**wiertło ø3,5 mm** ø3,5 mm drill	
miarka (min. 2 metry) measuring tape (min. 2 meters)		**wiertarka** electric drill	
klucz hex hex key			

Najczęściej popełniane błędy montażowe:

1. Brak wypoziomowania podłoża (brodzika)
2. Nieprawidłowe umieszczenie szyby - szyba w profilu ściennym powinna być umieszczona prostopadle do ściany, do której przykręcony jest profil ścienny (równolegle do krawędzi brodzika lub posadzki, stroną z powłoką ProClean do wewnątrz)
3. Nakładanie "zimnych uszczelek" - uszczelki przed montażem powinny być przechowywane minimum 12 godzin w temperaturze pokojowej
4. Nieprawidłowy montaż uszczelki U01 - strona z ząbkami powinna być skierowana do profilu (nie do szyby)

The most common mistakes made during installation:

1. The lack of proper surface levelling (shower tray)
2. Incorrect assembly of the glass panel in the wall profile - the glass, after being placed in the wall profile, should be parallel to the edge of the shower tray (with the ProClean coating side facing the inside)
3. Installation of so called "cold seal" - the seal should be stored at least 12 hours at room temperature before its assembly
4. Incorrect installation of the U01 seal - the serrated side should face the profile (not the glass)

1

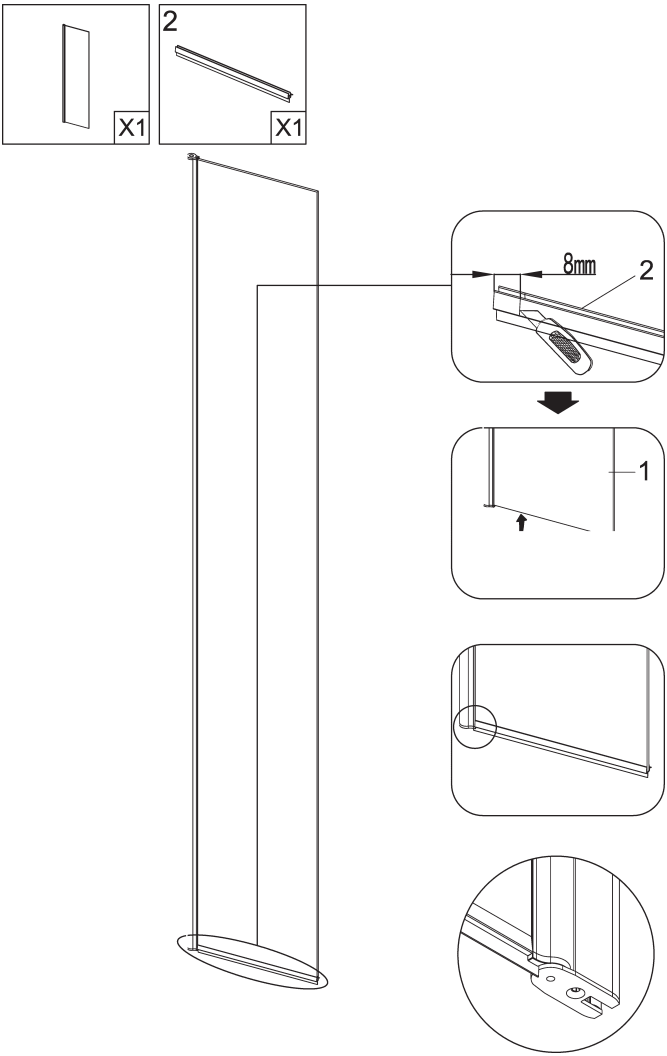

2

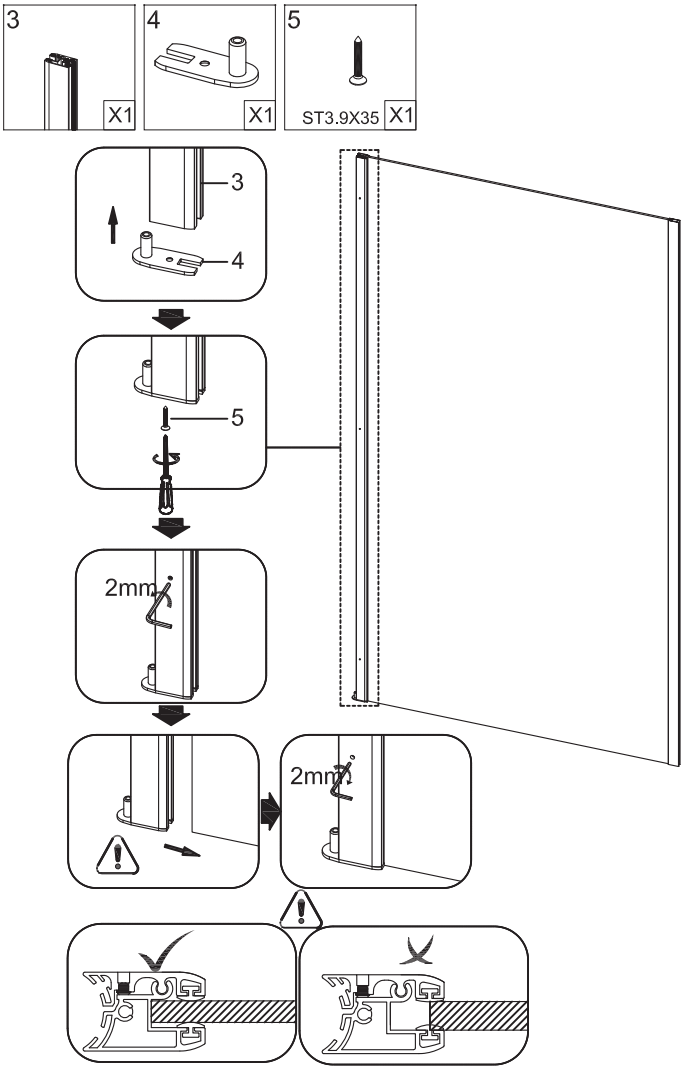

3

3

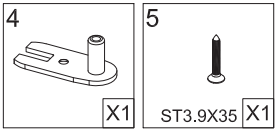

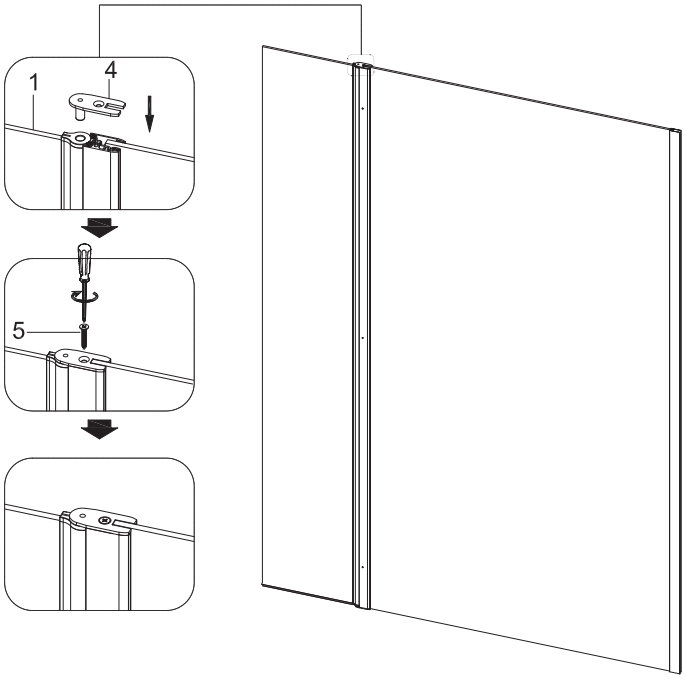

4

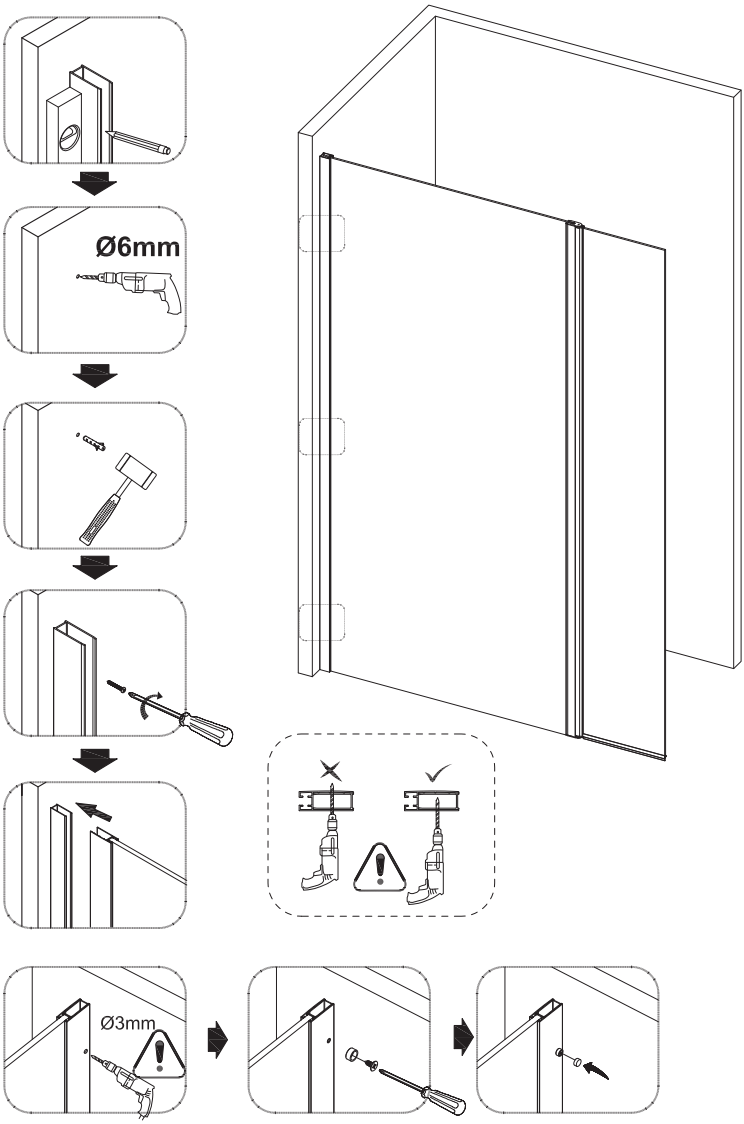

5

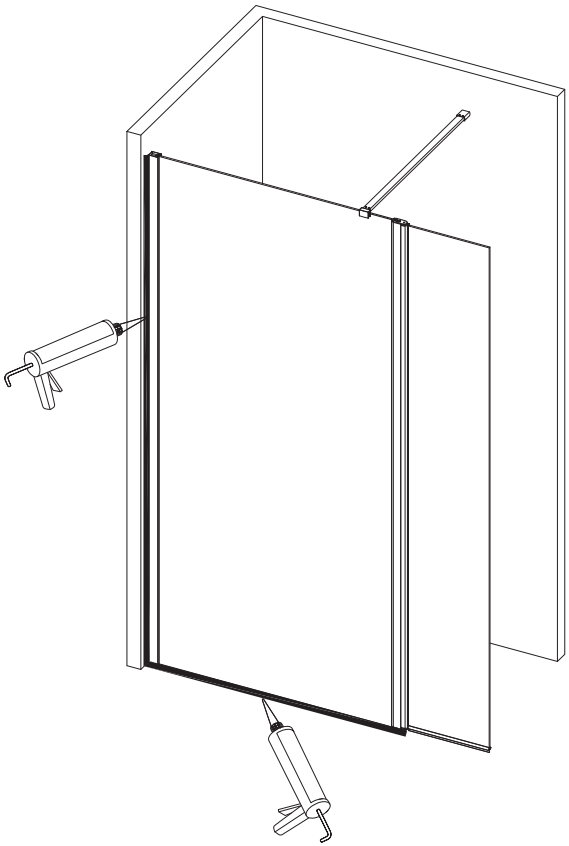



Zalecenia eksploatacyjne:

1. Nie należy używać kabiny prysznicowej przez 24 h od momentu zakończenia jej montażu
2. Do czyszczenia nie należy stosować środków żrących ani zawierających substancji ściernych.
Rekomendowany środek: Besco Professional „Kabiny i parawany"

Usage recommendations:

• Do not use the shower enclosure for 24 hours after the installation is completed.
• Do not use corrosive cleaners or products containing abrasive substances for cleaning.
Recommended product: Besco Professional "Shower Enclosures and Screens"

GWARANCJA / ZALECENIA EKSPLOATACYJNE
DRZWI PRYSZNICOWE BESCO

Szanowny Kliencie!
Dziękujemy za zakup drzwi prysznicowych marki Besco.
Informujemy, że na zakupiony przez Państwa produkt udzielona jest 36-miesięczna gwarancja.
Okres gwarancji liczony jest od daty zakupu, potwierdzonej przez sprzedawcę w niniejszej karcie oraz fakturze zakupu lub paragonie fiskalnym.

Data sprzedaży	
Model	
Dane Kupującego: imię, nazwisko, adres*	
Podpis / pieczątka sklepu	
Podpis Klienta	

Karta gwarancyjna jest ważna po wypełnieniu powyższych punktów!

* Właściciel sprzętu zgłaszający roszczenia z tytułu gwarancji jest zobowiązany do podania danych osobowych zgodnie z Art. 23 ust. 1 pkt. 3 Ustawy o Ochronie Danych Osobowych z dnia 29.07.1997 z pózn. zm.

Zalecenia eksploatacyjne:

- drzwi prysznicowe należy myć używając wody, miękkiej szmatki i delikatnych płynnych środków czyszczących, **Rekomendowany środek: Besco Professional „Kabiny i parawany"**,
- okresowo drzwi należy myć przy zastosowaniu odpowiednich dla tego typu wyrobów środków odkamieniających,
- nie należy do mycia drzwi używać ziarnistych środków czyszczących oraz środków chemicznych nie przeznaczonych do tego typu wyrobów,
- należy unikać nadmiernych obciążeń drzwi nie związanych z prawidłową eksploatacją.

Podczas montażu, użytkowania oraz czyszczenia wyrobów ze szkła hartowanego należy przestrzegać następujących zaleceń:

1. Przed montażem drzwi należy dokładnie sprawdzić taflę szkła, upewniając się, że nie ma uszkodzeń typu zadrapania, pęknięcie, rysy, itp., które mogły powstać podczas transportu.
2. Nie należy montować uszkodzonych części drzwi, gdyż może to doprowadzić do pęknięcia szyby. Gdy dojdzie do uszkodzenia (zarysowania, pęknięcia, itp.) powierzchni szklanej należy możliwie najszybciej wymienić szybę.
3. W trakcie montażu, czyszczenia oraz konserwacji nie należy umieszczać płyty szklanej bezpośrednio na twardym podłożu np. płytkach ceramicznych, szybę należy układać na miękkim podkładzie np. opakowaniu kartonowym.
4. Szklanych części drzwi prysznicowych nie należy opierać na narożnikach.
5. W trakcie montażu lub czyszczenia drzwi należy zwrócić szczególną uwagę na zabezpieczenie szklanych krawędzi przed ewentualnym uszkodzeniem, szczególnie przed uderzeniem krawędzi o twarde materiały typu ceramika, szkło, metal, itp.

Warunki gwarancji:

1. Gwarancja stanowi zobowiązanie Gwaranta – Besco Sp. z o.o., ul. Kościelna 21, 38-524 Besko, do nieodpłatnego usunięcia wad fizycznych produktu, sprzedanego w dniu wymienionym na pierwszej stronie niniejszej gwarancji, licząc od daty sprzedaży. Zakres ochrony gwarancyjnej jest ograniczony do drzwi prysznicowych marki Besco zakupionych i użytkowanych na obszarze Polski.
2. Gwarant udziela gwarancji, ze zakupiony przez Państwa produkt jest wolny od wad materiałowych, fabrycznych oraz spełnia parametry techniczne określone dla danego typu produktu.
3. Niniejsza karta gwarancyjna wraz z fakturą zakupu lub paragonem fiskalnym i reklamowanym produktem jest dowodem przysługującej gwarancji. Karta gwarancyjna bez wpisanej daty sprzedaży, dokładnego określenia nazwy produktu, danych Kupującego, pieczęci i podpisu Sprzedawcy, podpisu Klienta oraz dołączonego dowodu zakupu (faktury lub paragonu fiskalnego) jest nieważna.
4. Należy starannie sprawdzić produkt w terminie 30 dni od momentu jego zakupu, w przeciwnym razie prawo do reklamacji z tytułu niekompletności wygasa.
5. Produkt nie jest przeznaczony do użytku masowego.
6. Niniejsza gwarancja nie obejmuje zakupionych produktów, w których uszkodzenia powstały na skutek:
   a. niewłaściwej, niestarannej obsługi, eksploatacji niezgodnej z przeznaczeniem lub na skutek niewiedzy Kupującego oraz zaniechania przez Użytkownika czynności konserwacyjnych produktu,
   b. mechanicznego uszkodzenia produktu, będącego następstwem niewłaściwego przechowywania lub transportu, uderzenia ostrym lub twardym przedmiotem, zarysowania, otarcia, itp.,
   c. kontaktu z rozpuszczalnikami organicznymi i innymi środkami chemicznymi,
   d. kontaktu z ogniem lub innymi źródłami ciepła,
   e. uszkodzenia wynikłego wskutek osadzania się kamienia,
   f. mechanicznego uszkodzenia produktu powstałego w wyniku przeciążenia i wywołanych nim wad,
   g. naturalnego zużycia będącego konsekwencją użytkowania rzeczy w trakcie prawidłowej eksploatacji,
   h. czynności konserwacyjno – naprawczych dokonanych przez osoby do tego nieupoważnione, w wyniku których wada powstała,
   i. używania nieoryginalnych części zamiennych bądź stosowania materiałów konserwacyjno – czyszczących nie przeznaczonych do używania z danym produktem,
   j. zamontowania produktu niezgodnie z zaleceniami montażu, dołączonymi do niniejszej karty gwarancyjnej.
7. Gwarancja nie obejmuje zakupionych produktów, w których stwierdzono ingerencję w strukturę produktu przez nieupoważnione do tego przez Gwaranta osoby.
8. Zakresem ochrony gwarancyjnej nie są objęte czynności związane z: montażem, uruchomieniem, konserwacją, przewidziane w instrukcji obsługi, do wykonania których Kupujący jest zobowiązany we własnym zakresie i na własny koszt.
9. Zakresem ochrony gwarancyjnej nie są objęte części ulegające zużyciu np. ruchome uszczelki, elementy ślizgowe, itp.
10. Uprawnienia z tytułu gwarancji nie obejmują prawa Kupującego do domagania się zwrotu poniesionych kosztów bądź szkód spowodowanych wadliwym działaniem produktu oraz kosztów demontażu urządzenia.
11. Nieuzasadnione wezwania i przyjazdy serwisu Gwaranta do Klienta będą podstawą do obciążenia Klienta kosztami dojazdu i naprawy produktu.
12. Wszelkie naprawy niepodlegające gwarancji są odpłatne.
13. Wybór sposobu usunięcia wady należy do Gwaranta, który może naprawić produkt poprzez: naprawę, regenerację bądź wymianę części lub całości produktu.
14. Gwarant zobowiązuje się rozpatrzyć zgłoszenie reklamacyjne w ciągu 14 dni roboczych od jego zgłoszenia.
15. W przypadku uznania reklamacji za uzasadnioną, Gwarant zobowiązuje się do naprawy produktu lub jego uszkodzonej części w ciągu 21 dni od daty jego dostarczenia do Sprzedawcy. Jeśli usunięcie wady z powodu jej skomplikowania, wymaga znacznego nakładu pracy lub wymaga zamówienia stosownych części zamiennych, termin może ulec stosownemu przedłużeniu, przy czym Gwarant dołoży należytej staranności, aby usunąć wadę w możliwie najkrótszym terminie.
16. Gwarant określa szczegółowe zasady gwarancji w Karcie Gwarancyjnej. Na niniejszej karcie gwarancyjnej (rubryka: podpis Klienta) Kupujący składa podpis, który świadczy o zaakceptowaniu postanowień, co skutkuje zawarciem umowy przez Strony.
17. Kupujący traci uprawnienia z tytułu gwarancji w przypadku:
    - stwierdzenia samowolnych wpisów lub poprawek w Karcie Gwarancyjnej dokonanych przez osobę nieuprawnioną,
    - stwierdzenia przez Gwaranta lub Sprzedawcę dokonania samowolnych zmian konstrukcyjnych,
    - użytkowania produktu od momentu, gdy stwierdzono pojawienie się wady.
18. Gwarancja na sprzedany towar nie wyłącza, nie ogranicza ani nie zawiesza uprawnień Kupującego, wynikających z niezgodności towaru z umową.
19. Firma Besco Sp. z o.o. zastrzega sobie prawo wprowadzenia zmian w oferowanym produkcie bez wcześniejszego poinformowania Klientów, przy zachowaniu takiej samej jakości wyrobu.

Postępowanie reklamacyjne:

1. Reklamujący zobowiązuje się niezwłocznie, na piśmie, zawiadomić Sprzedawcę o stwierdzonych wadach, dokonując dokładnego opisu tych wad.
2. Koszty postępowania reklamacyjnego strony ponoszą zgodnie z obowiązującymi przepisami prawa.

WARRANTY
OPERATING INSTRUCTION BESCO SHOWER DOOR

Dear Customer,
Thank you for purchasing a Besco shower door.
We would like to inform you that the product you purchased is covered by a 36-month warranty. The warranty period is counted from the date of purchase, as confirmed by the seller in this warranty card and on the purchase invoice or fiscal receipt.

Date of sale	
Model	
Customer Details: Name, Surname, Address:*	
Store Stamp / Signature	
Customer Signature	

The warranty card is valid only if the above fields are completed!

** The warranty claimant is required to provide personal data in accordance with Article 23, Section 1, Point 3 of the Personal Data Protection Act of July 29, 1997, as amended.*

Operating Instructions:

- The shower door should be cleaned using warm water, a soft cloth, and mild cleaning agents. **Recommend cleaning products: Besco Professional „Shower Cabins and Screens „**
- Regularly use appropriate descaling agents suitable for the product.
- Do not use abrasive cleaning products or chemicals not intended for this type of product.
- Avoid placing excessive loads on the door that are not related to its proper use.

During installation, use and cleaning of tempered glass products, please observe the following guidelines:

1. Before installing the shower door, inspect the glass panels to ensure there are no scratches, cracks, or other damage that may have occurred during transport.
2. Do not install damaged parts as this may cause, the glass to break. If any damage (scratches, cracks, etc.) occurs, the glass panel should be replaced immediately.
3. Shower doors should be stored in an upright position and should not be placed directly on hard surfaces. The bottom edges should always be protected (e.g., in cardboard packaging).
4. Glass parts of the shower cabin should not be placed on corners.
5. Tempered glass products should be stored and transported with edge protection to prevent damage when in contact with hard materials such as ceramics, glass, metal, etc.

Warranty Conditions:

1. The warranty is a commitment from the Guarantor, Besco Sp. z o.o., located at Kościelna 21, 38-524 Besko, to remove physical defects of the product free of charge, sold on the date mentioned on the first page of this warranty, starting from the date of sale. The scope of the warranty is limited to Besco shower cabins purchased and used within Poland.
2. The Guarantor guarantees that the product purchased by the customer is free from material and manufacturing defects and meets the technical parameters specified for the given product type.
3. This warranty card, along with the purchase invoice or receipt and the claimed product, serves as proof of the warranty. The warranty card without a sale date, a detailed product name, buyer's details, the seller's stamp and signature, the customer's signature, and the purchase proof (invoice or receipt) is invalid.
4. The product should be carefully checked within 30 days from the purchase date; otherwise, the right to claim due to incompleteness expires.
5. The product is not intended for mass use.
6. This warranty does not cover products damaged due to:

a. improper or careless handling, use not in accordance with the intended purpose or ignorance of the buyer or neglect of maintenance by the user;
b. mechanical damage resulting from improper storage or transport,impact with sharp or hard objects, scratches, abrasions, etc.;
c. contact with organic solvents and other chemicals;
d. contact with fire or other heat sources;
e. damage caused by the deposition of limescale;
f. mechanical damage resulting from overloading and resulting defects;
g. natural wear and tear due to proper use;
h. maintenance or repairs performed by unauthorized persons leading to the defect;
i. use of non-original spare parts or cleaning materials not intended for use with the product;
j. incorrect installation of the product contrary to the mounting instructions included with this warranty card.

7. The warranty does not cover products where unauthorized interference with the structure of the product has been identified.
8. The warranty does not cover activities related to installation, commissioning, or maintenance as stated in the user manual, which the buyer is obliged to perform at their own expense.
9. The warranty does not cover parts subject to wear, such as movable seals, sliding elements, etc.
10. Warranty rights do not entitle the buyer to claim compensation for any costs or damages caused by faulty product operation or the cost of product disassembly.
11. Unjustified service calls to the customer's location will result in charges for travel and repair costs.
12. All repairs not covered by the warranty are subject to charges.
13. The Guarantor has the right to choose the method of defect removal, which may include repair, regeneration, or replacement of parts or the entire product.
14. The Guarantor commits to reviewing the complaint within 14 working days from its submission.
15. If the complaint is deemed justified, the Guarantor commits to repairing the product or its damaged part within 21 days from its delivery to the seller. If the defect removal is complicated or requires significant work or ordering spare parts, the time may be extended, but the Guarantor will make reasonable efforts to remove the defect as soon as possible.
16. The Guarantor specifies the detailed warranty conditions in the Warranty Card. By signing the warranty card (customer's signature), the buyer acknowledges and accepts the terms, thus entering into an agreement with the parties.
17. The buyer loses warranty rights if:

- unauthorized entries or corrections are made in the Warranty Card;
- unauthorized structural changes are made;
- the product is used after a defect has been identified.

18. The warranty on the sold goods does not exclude, limit, or suspend the buyer's rights arising from non-compliance with the contract.
19. Besco Sp. z o.o. reserves the right to make changes to the offered product without prior notice to customers, while maintaining the same quality of the product.

Complaint Procedure:

1. The complainant is obliged to immediately notify the seller in writing about any defects, providing a detailed description of these defects.
2. The costs of the complaint procedure are borne by the parties in accordance with applicable laws.